深圳市鸿万科电子有限公司

http://www.hwkcnt.com

产品尺寸:

型号:02.FHG.0B.003.CA52ZN

定位键 芯数 线夹

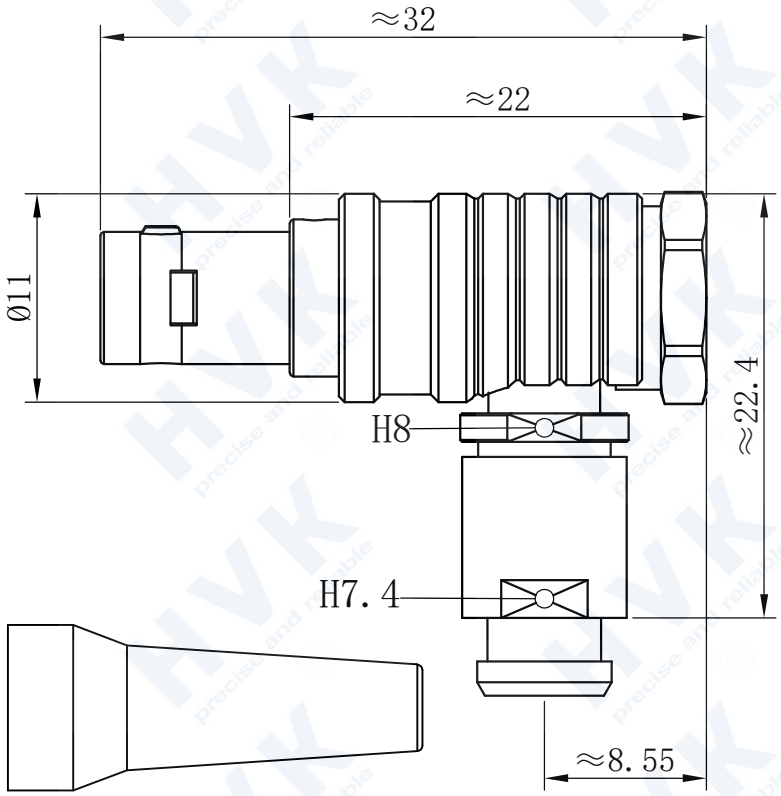

型号:EGG.0B.003.CL

定位键 芯数

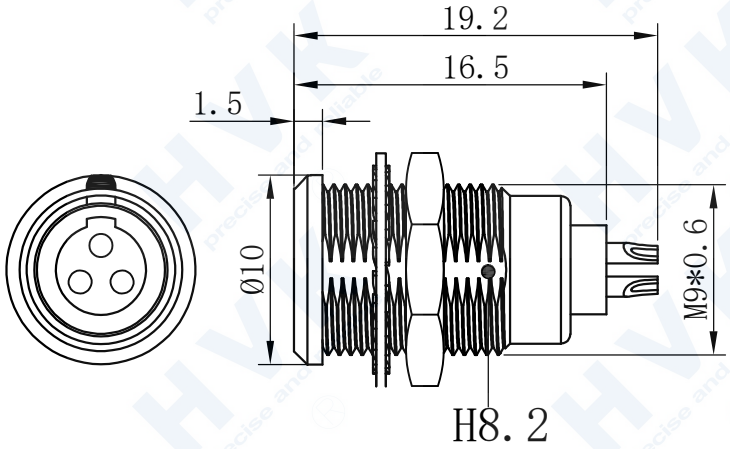

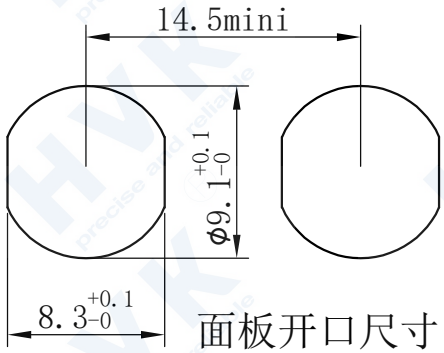

面板开口尺寸

焊接端视图:

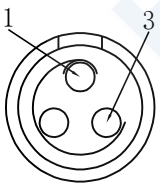

公针芯焊接端
焊接排序图

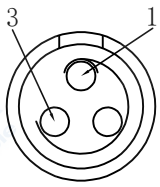

母针芯焊接端
焊接排序图

- 外壳材料:铜合金镀珍珠铬
- 绝缘材料:PPS
- 护　　套:黑色TPU
- 针芯材料:铜合金镀金
- 插拔次数:＞5000次
- 防护等级:(插合时)IP50
- 工作温度:-40℃～+150℃
- 震　　动:10~2000HZ,15g
- 冲　　击:100g，6ms
- 耐 盐 雾:144h
- 绝缘电阻:＞5000MΩ
- 接触电阻:6mΩ
- 额定电流:7A
- 针芯数量:3Pin
- 针芯规格:φ0.9
- 插头适配线径:3.0-5.0