HVK® precise and reliable 深圳市鸿万科电子有限公司 http://www.hwkcnt.com

产品尺寸:

型号:02.FHG.0B.006.CA52ZN
定位键 芯数 线夹

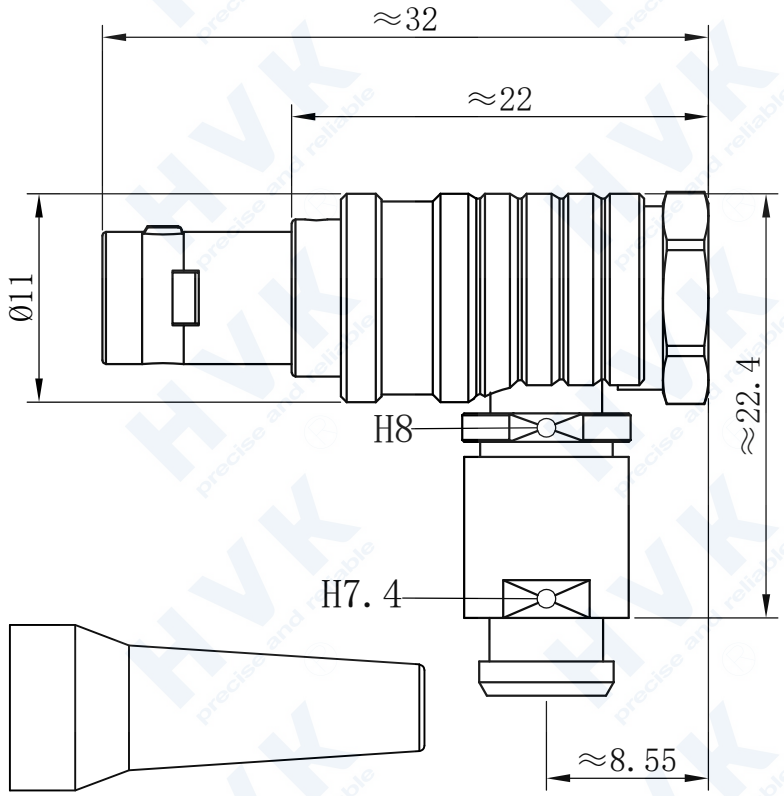

型号:EGG.0B.006.CL
定位键 芯数

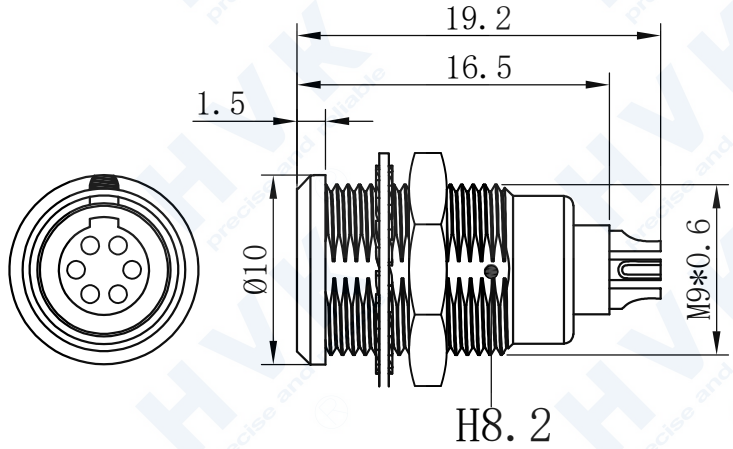

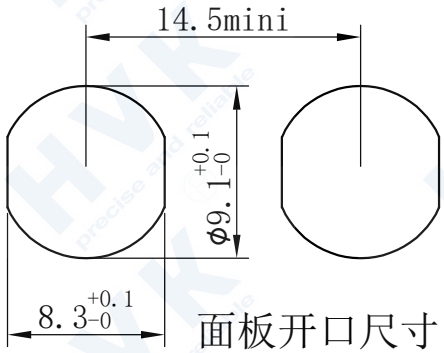

面板开口尺寸

- 外壳材料:铜合金镀珍珠铬
- 绝缘材料:PPS
- 护　　套:黑色TPU
- 针芯材料:铜合金镀金
- 插拔次数:＞5000次
- 防护等级:(插合时)IP50
- 工作温度:-40℃～+150℃
- 震　　动:10~2000HZ,15g
- 冲　　击:100g，6ms
- 耐 盐 雾:144h
- 绝缘电阻:＞5000MΩ
- 接触电阻:≤10mΩ
- 额定电流:2A
- 针芯数量:6Pin
- 针芯规格:φ0.5
- 插头适配线径:3.0-5.0

焊接端视图:

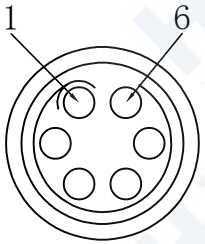

公针芯焊接端
焊接排序图

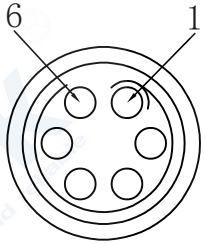

母针芯焊接端
焊接排序图